ISTRUZIONI DI MONTAGGIO

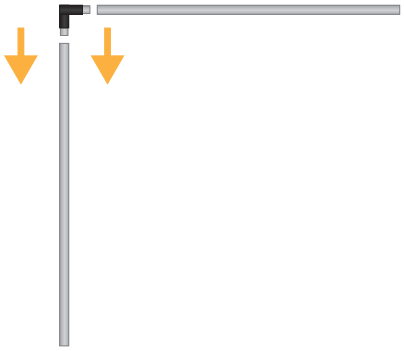

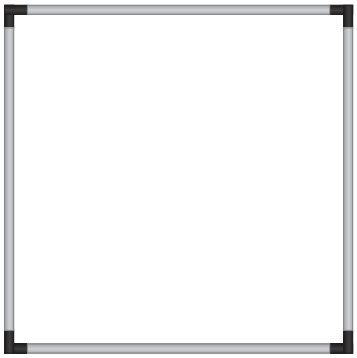

1. Comporre la struttura unendo tra loro tubolari e raccordi semplicemente ad incastro secondo la configurazione scelta.
Il processo di assemblaggio della struttura è il medesimo per tutte e tre le versioni di Wave - dritto, curva orizzontale e curva verticale.

2. Applicare la stampa inserendo la struttura nell'asola, tensionare e bloccare con il velcro presente.

VISTA LATERALE

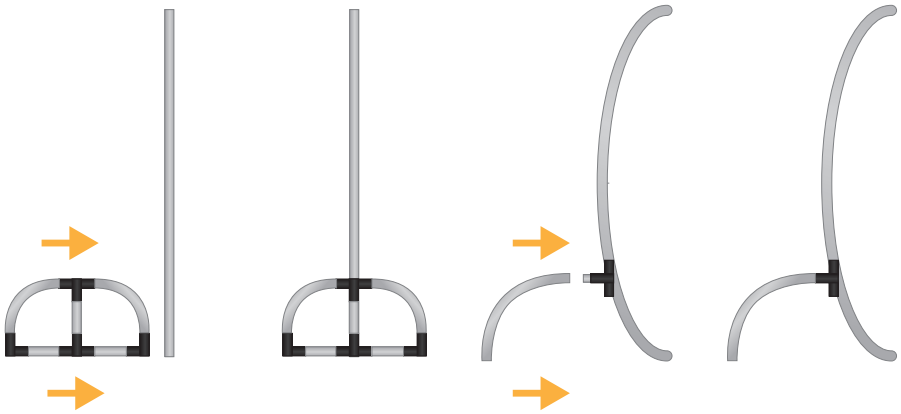

3. Applicare i piedini ad incastro alla struttura rivestita.
(la versione Wave Curva orizzontale non prevede l'utilizzo di piedini di supporto)

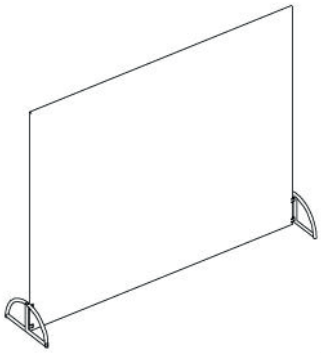

DRITTA

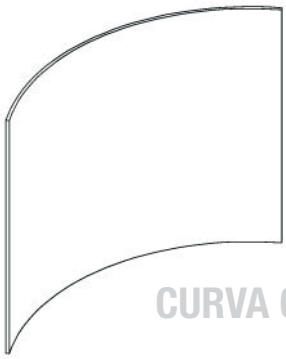

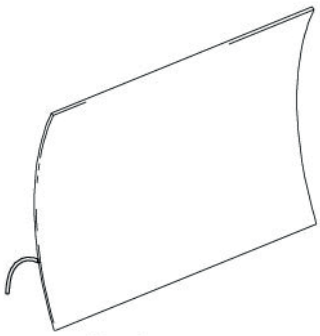

CURVA ORIZZONTALE

youtube.com/StudioStandsSrl
per il video tutorial di montaggio

WAVE

STUDIO STANDS.it
soluzioni espositive & stampa digitale

INFO FILE

Formati:
.eps .pdf .jpg .tiff
Profilo colore:
CMYK
Immagini:
incluse all'interno del file ad almeno 100dpi di risoluzione in scala 1:1 o 1000dpi per esecutivi in scala 1:10
Font/caratteri:
convertiti in tracciati
Tracciato fustella:
Mantenere SOLO il tracciato più esterno - tutti gli altri tracciati vanno rimossi
Crocini di taglio/registro/barre colore/info file:
NON inserire all'interno del file

ABBONDANZA

TAGLIO

MARGINE SICUREZZA
(Non posizionare contenuti importanti oltre questo margine)

WAVE 240 curvo lato orizzontale template scala 1:2

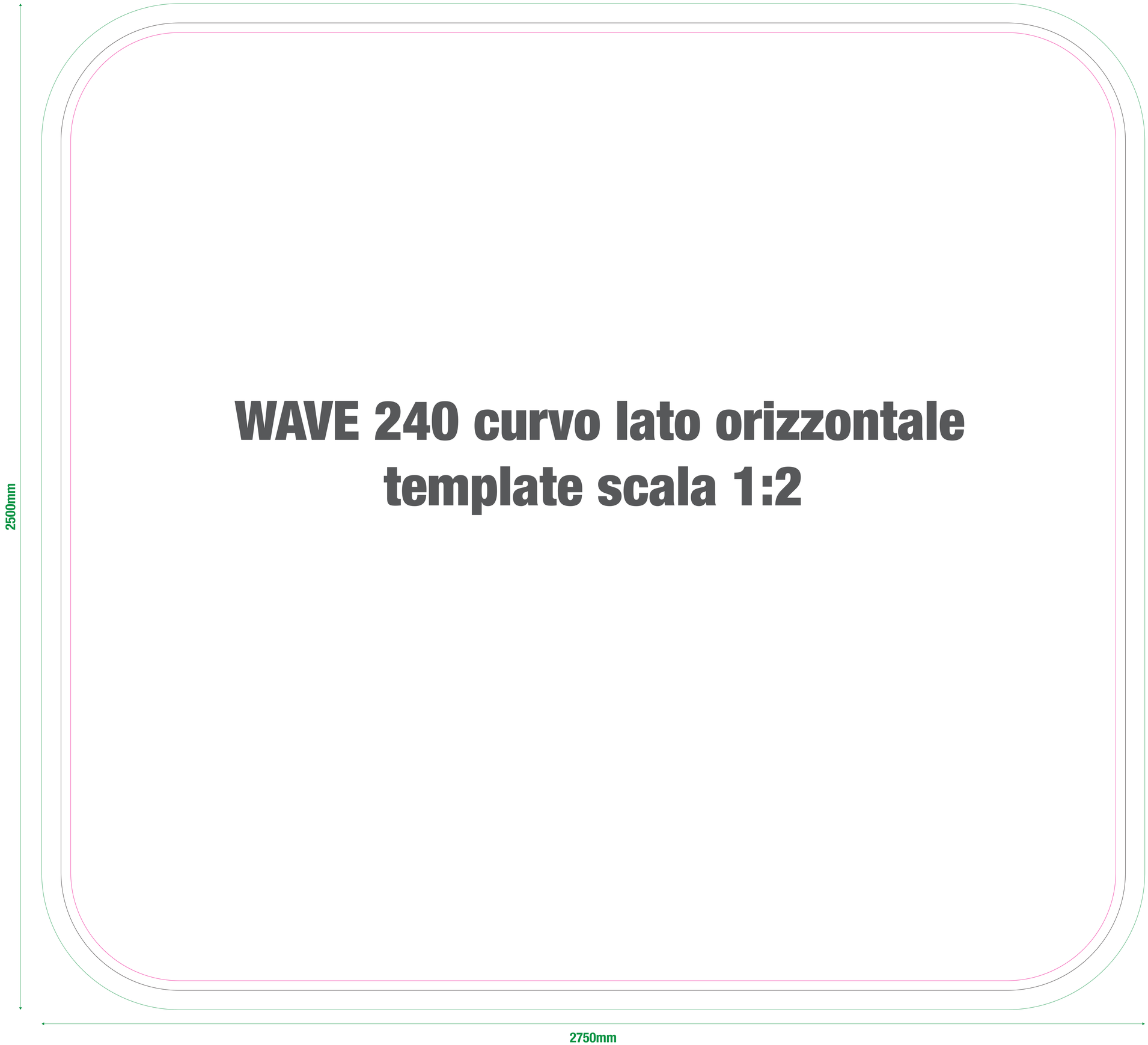

STUDIO STANDS.it
soluzioni espositive & stampa digitale

WAVE 300 curvo lato orizzontale
template scala 1:2

2500mm

3265mm

STUDIO STANDS.it
soluzioni espositive & stampa digitale

WAVE 600 curvo lato orizzontale
template scala 1:2

2500mm

6900mm

STUDIO STANDS.it
soluzioni espositive & stampa digitale