ISTRUZIONI DI MONTAGGIO - versione top nero

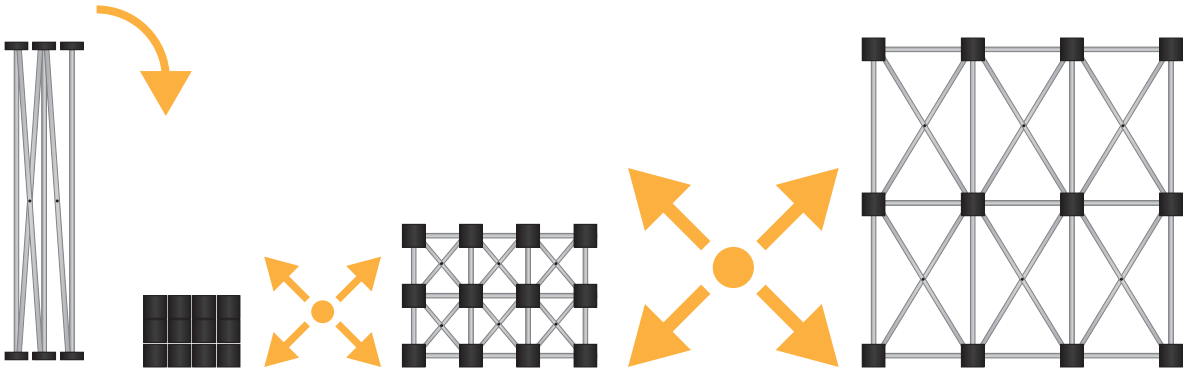

1. Aprire la struttura Pop-Up ad ombrello

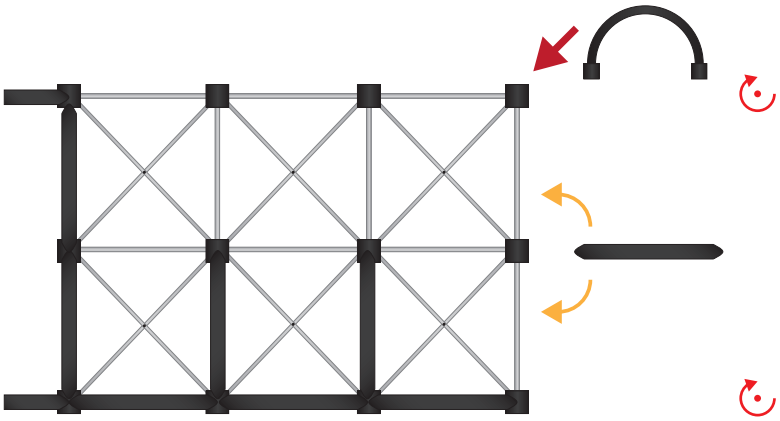

2. Applicare le barre in metallo nelle apposite sagomature tra i raccordi e le barre curve alle estremità laterali superiori e inferiori

3. Avvolgere il profilo stampato facendo coincidere le bande magnetiche sul retro del pannello con quelle applicate alla struttura

4. Divaricare il pannello in legno del top inserendo i pernetti di bloccaggio presenti nelle sagome della struttura pop-up

youtube.com/StudioStandsSrl
per il video tutorial di montaggio

altre SOLUZIONI / **DESK POP-UP top nero**

STUDIO STANDS.it
soluzioni espositive

ISTRUZIONI DI MONTAGGIO - versione top betulla

VISTA FRONTALE

VISTA SUPERIORE

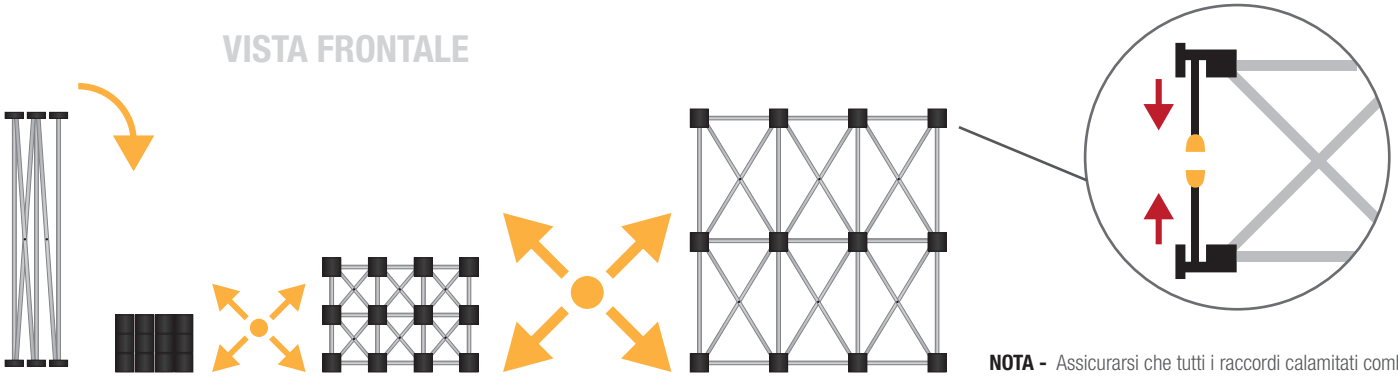

NOTA - Assicurarsi che tutti i raccordi calamitati combacino

1. Aprire la struttura Pop-Up ad ombrello
(il lato da lasciare verso il basso presenta dei piedini regolabili zigrinati)

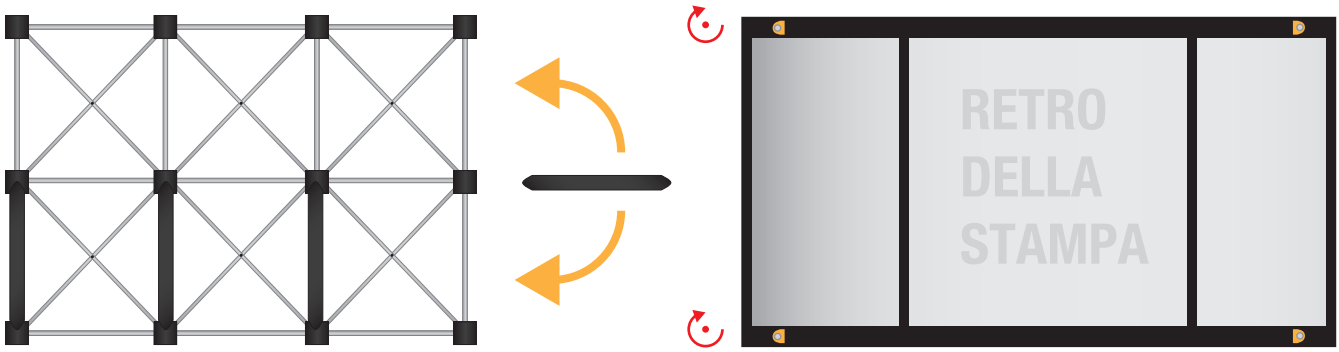

2. Applicare le barre rigide magnetiche verticali nelle apposite sagomature tra i raccordi (nella versione top betulla NON sono presenti le barre curve perimetrali)

3. Le barre orizzontali (felssibili) con gancio calamitato sono premontate nel retro della stampa.
Avvolgere la stampa alla struttura facendo coincidere le barre calamitate e le parti sagomate tra loro

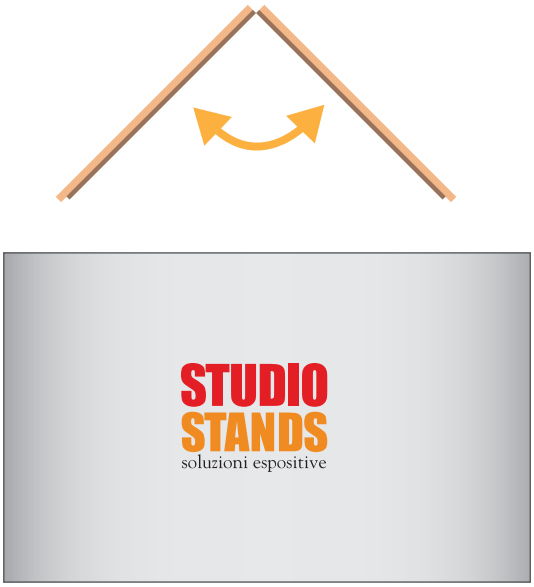

4. Divaricare il pannello in legno del top inserendo i pernetti di bloccaggio presenti nelle sagome della struttura pop-up

youtube.com/StudioStandsSrl
per il video tutorial di montaggio

ISTRUZIONI DI MONTAGGIO

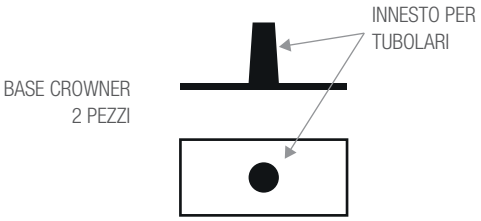

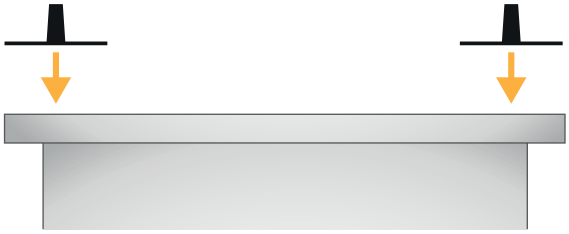

1. Fissare i supporti al piano del Desk con biadesivo

2. Applicare gli attacchi per i tubolari al retro del Crowner con nastro biadesivo e le viti autofilettanti in dotazione.

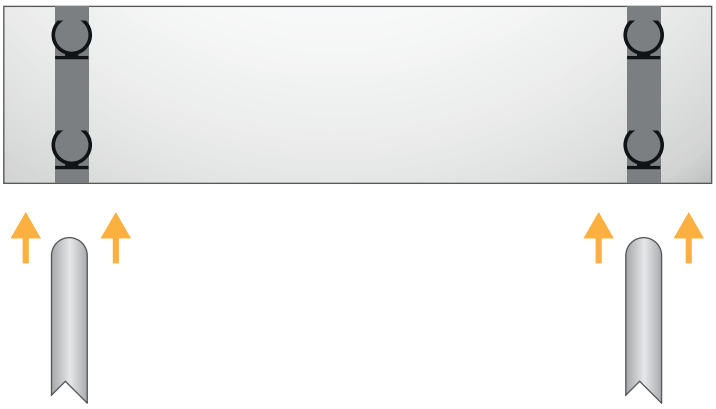

3. Agganciare i tubolari agli appositi attacchi

4. Inserire i tubolari negli innesti applicati in precedenza

CORPO DESK POP-UP - top nero

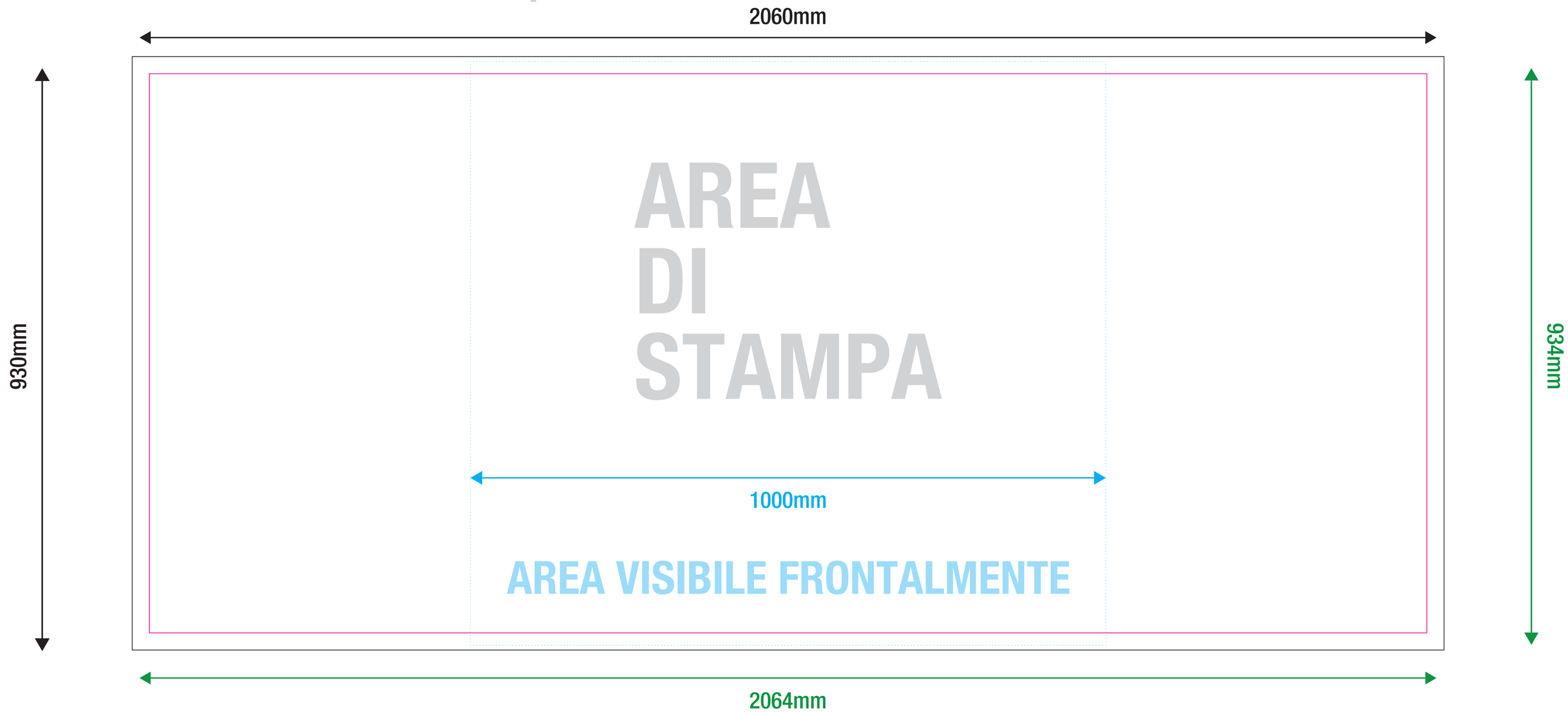

TRACCIATI INDICATIVI

CORPO DESK POP-UP - top betulla

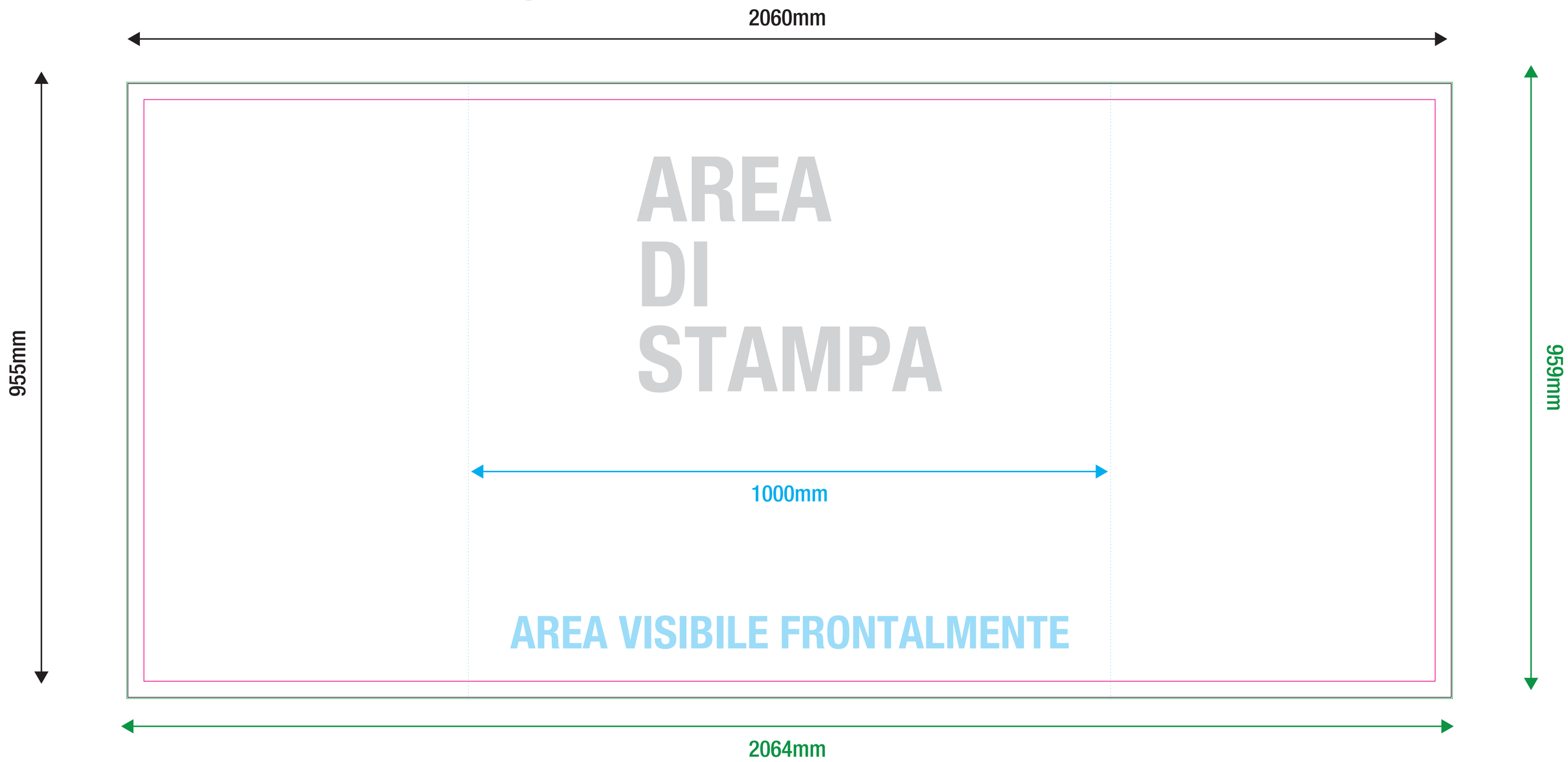

ABBONDANZA

TAGLIO

MARGINE SICUREZZA
(Non posizionare contenuti importanti oltre questo margine)

INFO FILE

Formati: .eps .pdf .jpg .tiff

Profilo colore: CMYK

Immagini: 100dpi - 1000dpi (per file in scala 1:10)

Font: convertiti in tracciati

Tracciato fustella: solo tracciato di taglio (dove presente)

altre SOLUZIONI / **DESK POP-UP**

STUDIO STANDS.it
soluzioni espositive

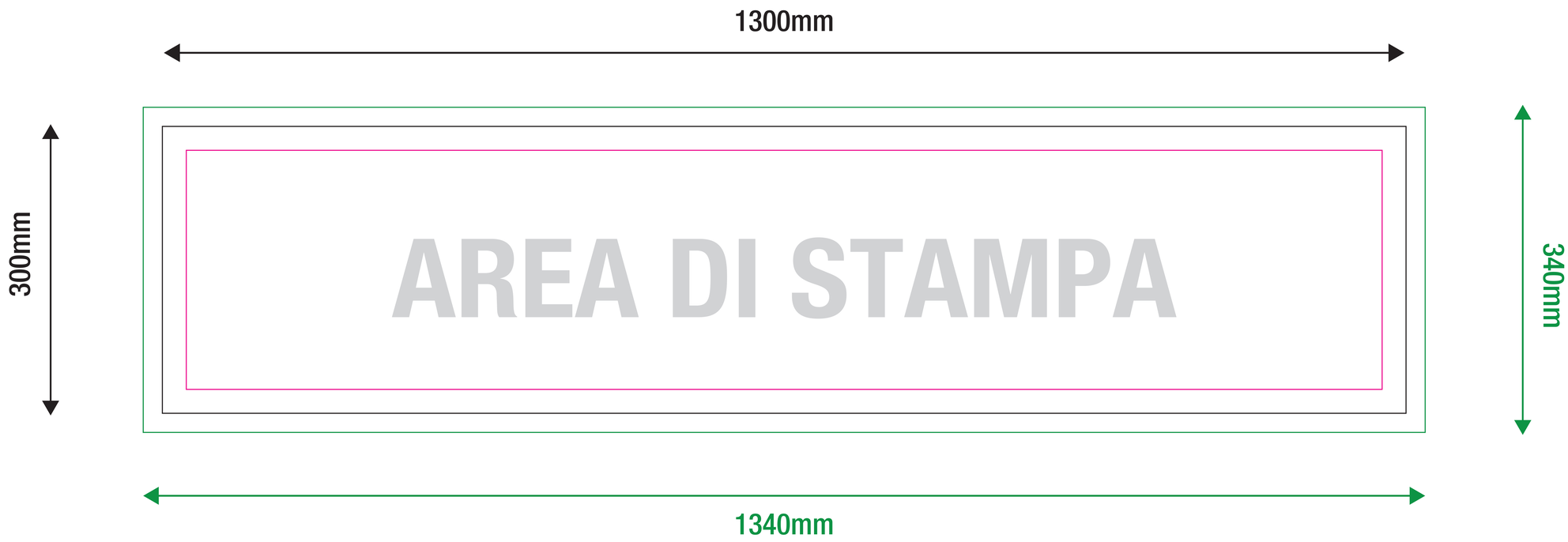

ABBONDANZA

TAGLIO

MARGINE SICUREZZA
(Non posizionare contenuti importanti oltre questo margine)

INFO FILE

Formati: .eps .pdf .jpg .tiff

Profilo colore: CMYK

Immagini: 100dpi - 1000dpi (per file in scala 1:10)

Font: convertiti in tracciati

Tracciato fustella: solo tracciato di taglio (dove presente)

altre SOLUZIONI / CROWNER *(optional)*

STUDIO STANDS .it
soluzioni espositive